35 mm H DIN □□ □□□ EMC □□□ □□□□, □□□□

□□□ □□ 가□

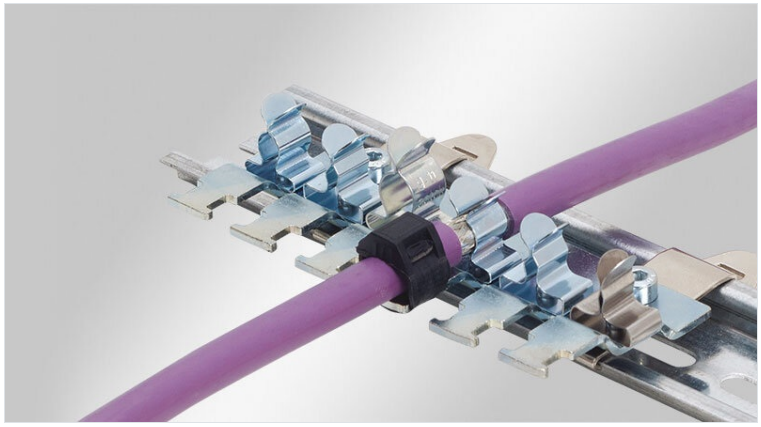

□□□ □□가 □□ □□□ □□□□□□□ □□ EMC □□□ □□□□□ □□□ □ □□□□. □□□ □□ □□□□ □□□□□ □□□□ □ □□□, □□ □□□ □□ 12 □□□ □ □□□□. □□ □□□□ □□□□ □□□ □□ □□□□□ □□□ □□□□□.

EN62444□ □□ □□□ □□□ □□□□ □□□□ □□□ □ □□□□.

□□ □□□ EMC □□□□□□ □□□ □ □□□□.

SKL 1.5-3 | SKL 3-6 | SKL 6-8 | SKL 8-11

SKL □□ □□□□ □□□ □□□□ □□□□ □□□ □□□ □ □□□□.

□□□□ 35 mm DIN □□□ □□□ □□□□ □□□ □□□ □ □□□□.

	□□□□□□□ □□□ □ □□□ □□□ □ □□□ □□□□ □
□□ □□	□□ □□□

□□ □ □□

- □□ □□□ □□ □□ □□
- □□□ □□ □□□ □□□ □□□
- □□□ □□ □ □□
- □□□ □□□ □□□□ □□가 □□ □□□□, □□□ □□□
- □□□ □□□ □□□ □□□가 □□ □□
- □□□ □□□ □□ □□□ □□ 가□□ □□□
- □□□ EMC □□□ □□□□ 가□

□□ □□ □ □□

SF|RLFZ (x3)

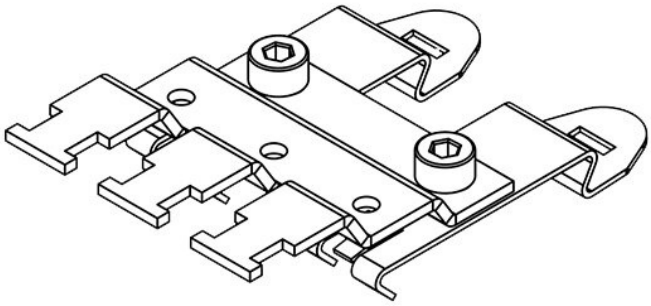

	38105	**15,4 mm**
EAN	**4251269305856**	
	1	
□□□□□ □	**3**	
□□□ □	**3**	
	41,2 mm	
	70,7 mm	

SF|RLFZ (x4)

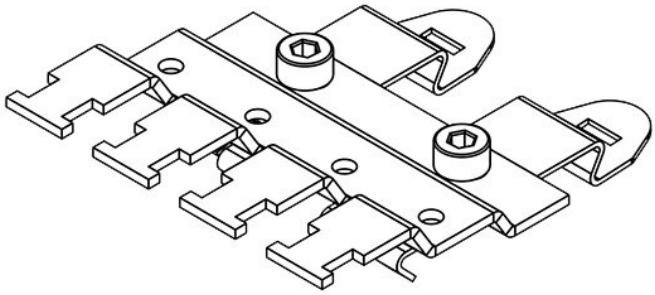

	38110	**15,4 mm**
EAN	**4251269305863**	
	1	
□□□□□ □	**4**	
□□□ □	**4**	
	56,8 mm	
	70,7 mm	

SF|RLFZ (x5)

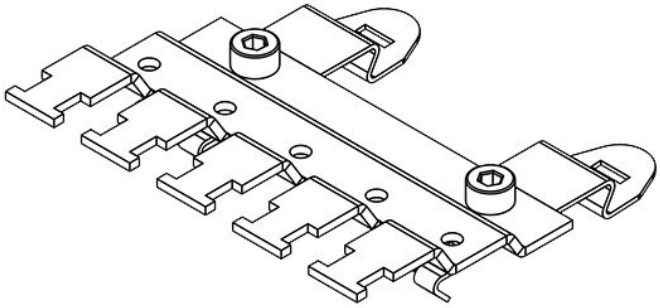

	38115	**15,4 mm**
EAN	**4251269305870**	
	1	
□□□□□ □	**5**	
□□□ □	**5**	
	72,4 mm	
	70,7 mm	

SF|RLFZ (x6)

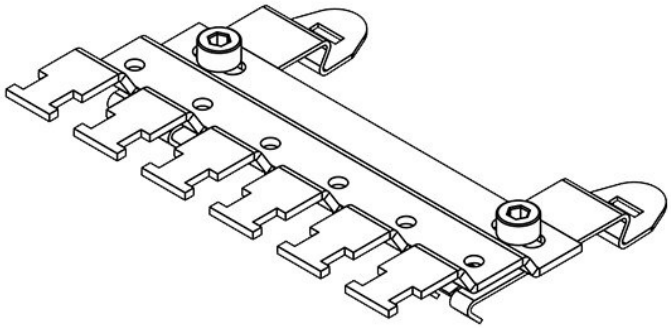

	38120	**15,4 mm**
EAN	**4251269305887**	
	1	
□□□□□ □	**6**	
□□□ □	**6**	
	88 mm	
	70,7 mm	

SF|RLFZ (x7)

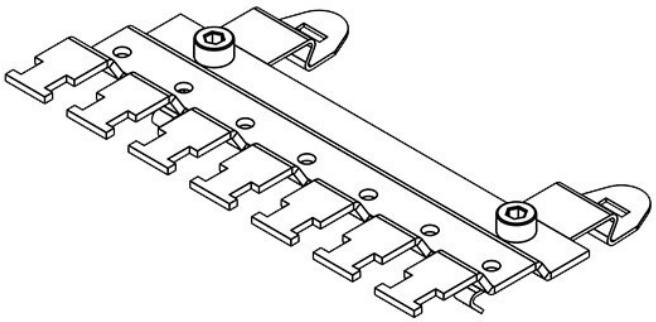

	38125	**15,4 mm**
EAN	**4251269305894**	
	1	
□□□□□ □	**7**	
□□□ □	**7**	
	103,6 mm	
	70,7 mm	

SF|RLFZ (x8)

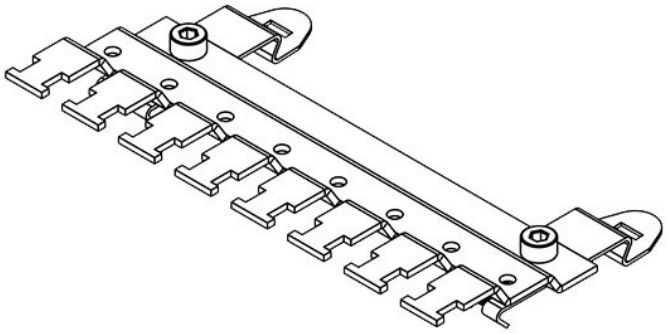

	38130	**15,4 mm**
EAN	**4251269305900**	
	1	
□□□□□ □	**8**	
□□□ □	**8**	
	119,2 mm	
	70,7 mm	

SF|RLFZ (x9)

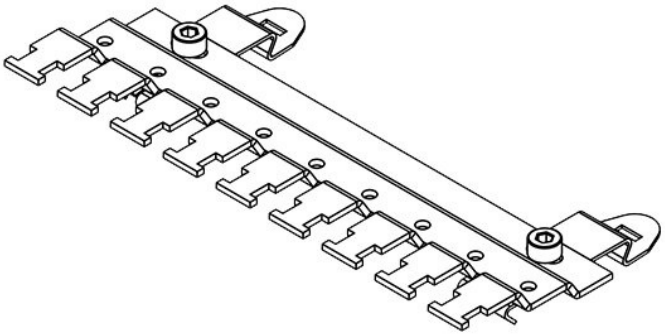

	38135	**15,4 mm**
EAN	**4251269305917**	
	1	
□□□□□ □	**9**	
□□□ □	**9**	
	134,8 mm	
	70,7 mm	

SF|RLFZ (x10)

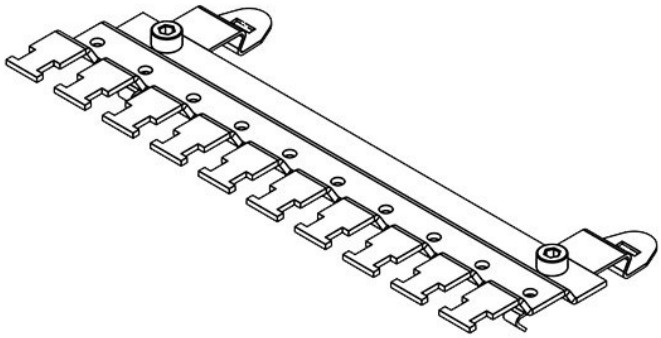

	38140	**15,4 mm**
EAN	**4251269305924**	
	1	
□□□□□ □	**10**	
□□□ □	**10**	
	150,4 mm	
	70,7 mm	

SF|RLFZ (x11)

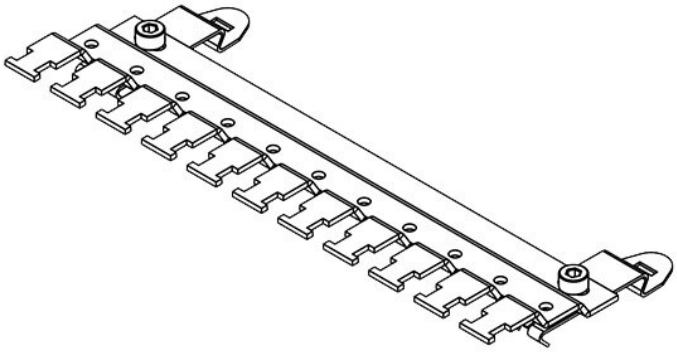

	38145	**15,4 mm**
EAN	**4251269305931**	
	1	
□□□□□ □	**11**	
□□□ □	**11**	
	166 mm	
	70,7 mm	

SF|RLFZ (x12)

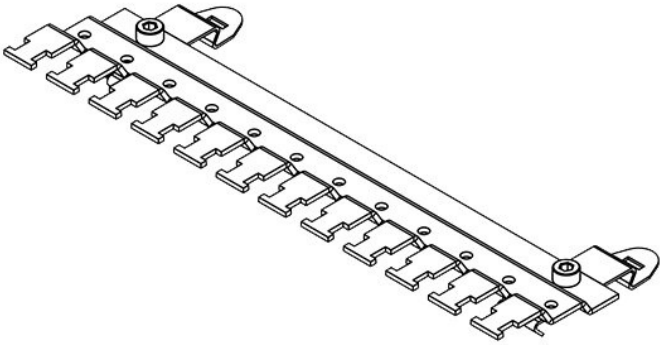

	38150	**15,4 mm**
EAN	**4251269305948**	
	1	
□□□□□ □	**12**	
□□□ □	**12**	
	181,6 mm	
	70,7 mm	

icotek®
smart cable management